Ansicht
M 1:200

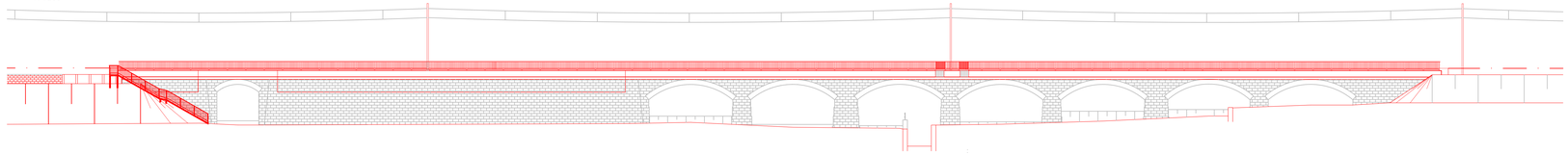

Längsschnitt
M 1:200

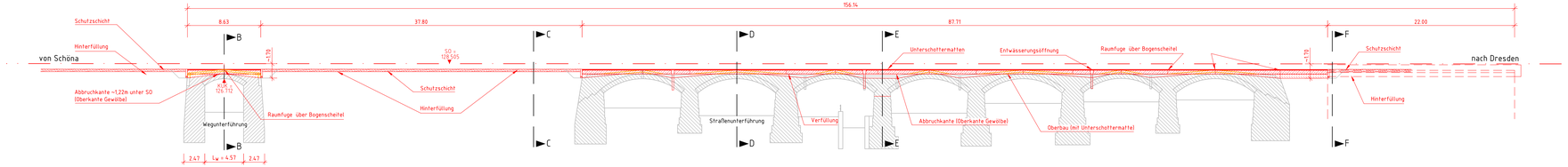

Legende:

- Bestand (einschließlich DB-Kataster)
- Neubau / Änderung
- Rückbau
- äußere Grenze der verhabenträgereigenen Grundstücke
- tangierende Planung (nachrichtliche Darstellung)
- Planfeststellungsgrenze
- Gemeindegrenze
- Gemarkungsgrenze
- Flurgrenze
- Flurstückgrenze
- } Kataster (amtlich)
- № laufende Nummer des Bauwerksverzeichnisses
- Lärmschutzwand mit Tür
- Böschung
- Stützwand
- Zaun
- Schutzplanke
- Tiefenentwässerung mit Fließrichtungspfeilen und Schacht
- Sickerschlitz
- Entwässerungsgraben mit Fließrichtung
- Versickerungsanlage (Graben, Becken, Mulde)
- Straßeneinlauf
- Entwässerungsschacht
- 44/2R 1/2-30 1/2-20 Oberleitungsmast mit Mastnummer
- Kabelkanal
- Beleuchtungsmast
- Überdachung
- Treppe
- Rampe

Draufsicht
M 1:200

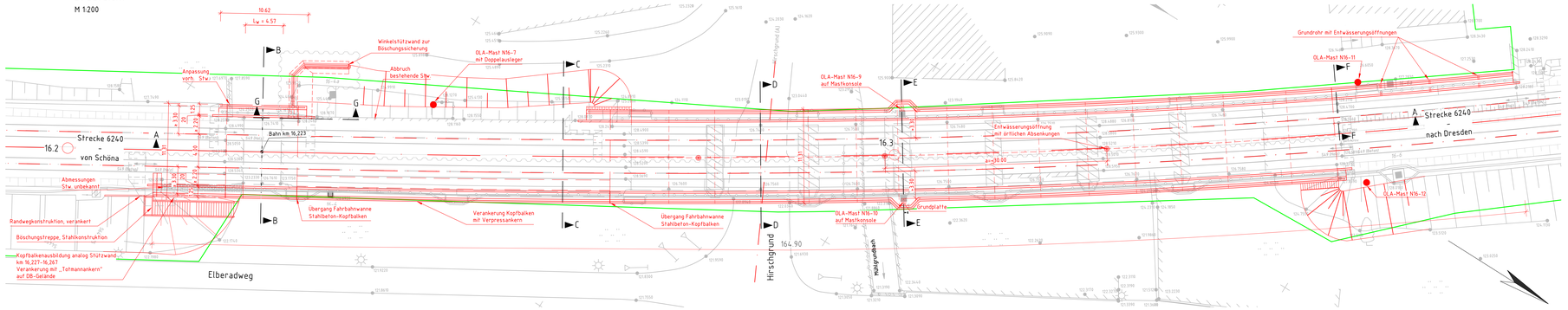

Schnitt F-F
M 1:100

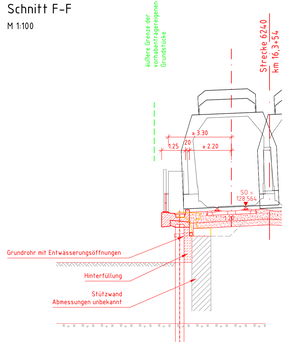

Schnitt B-B
M 1:100

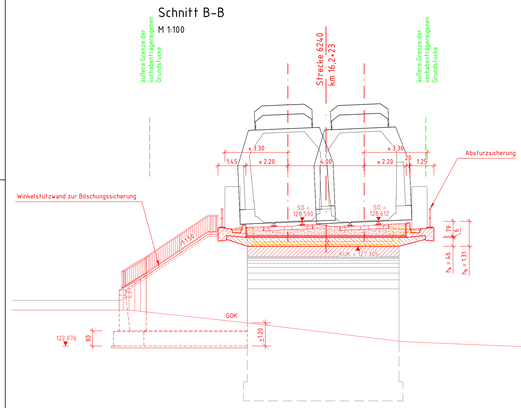

Schnitt C-C
M 1:100

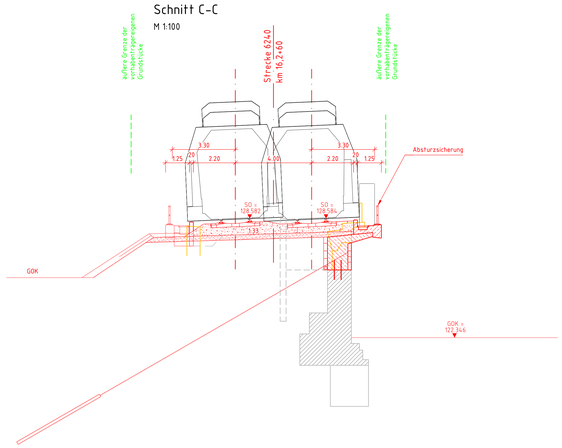

Schnitt D-D
M 1:100

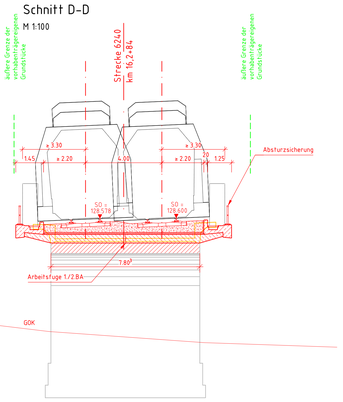

Schnitt E-E
M 1:100

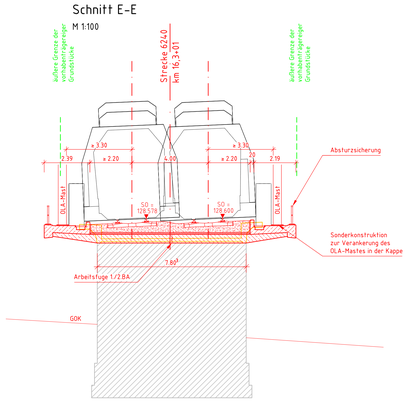

Unterlage **7.1.1**

Genehmigungsvermerk Eisenbahn-Bundesamt

Übersichtsskizze

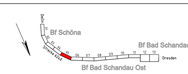

Index	Änderungen bzw. Ergänzungen	
0	Ausgangsverfahren: Antragsfassung	01.08.2016

Genehmigungsplanung – Unterlage für eine Entscheidung nach § 18 AEG

Vorhabenträger: DB Netz AG, Regionalbereich Südost, Projektmanagement STE 2, I.NP-SO-M-SÜ2, Annenstraße 8, 01069 Dresden

Planungsbüro: ibb, Projekt-Nr.: E 1160.0115/L1 / N.0.0.0.0.1/ 0.1.0.0.0.1/ 0.1.0.0.0.1/ 0.1